DDF3V-S

дивертор потока трехходовой стальной



ПРИМЕНЕНИЕ

Трехходовой дивертор потока используется для направления потока рабочей жидкости в один из двух портов, либо в оба одновременно. Обычно дивертеры такого типа используются для управления гидроцилиндром одинарного действия.

УСТАНОВКА

Подключите порт P к линии нагнетания, порты A и B - к портам актуатора.

ПРИНЦИП РАБОТЫ

Переведение рукояти в положение 1 (Pos. 1) позволяет рабочей жидкости свободно течь в порт A, при положении рукояти в позиции 2 (Pos. 2), рабочая жидкость свободно течёт в порт B.
Центральное положение для кранов с закрытым центром (тип C) закрывает оба порта A и B (возможны незначительные перетоки).
Центральное положение для кранов с открытым центром (тип A) открывает оба порта A и B.

ОПЦИОНАЛЬНО

- хромирование
- никелированный запорный механизм

ОСОБЕННОСТИ

- оцинкованный стальной корпус
- закаленный запорный механизм
- незначительные потери рабочей жидкости

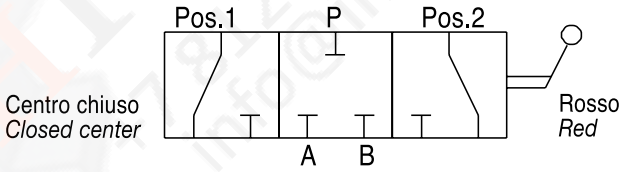

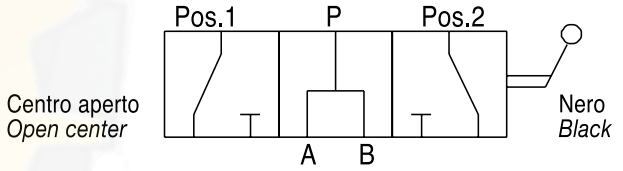

Пример кода заказа

DDF3V-S SAE 3/4-16 открытый центр — **DDF3V-S- 02 A S**

DDF3V-S 1/2 BSP закрытый центр — **DDF3V-S- 03 C**

Структура кода заказа

DDF3V-S- [ ] — [ ] — [ ] — [ ] — [ ]

Типоразмеры	GAS	NPT	SAE
02	3/8	3/8	3/4-16
03	1/2	1/2	7/8-14
04	3/4	3/4	1 1/16-12
05	1	1	1 5/16-12

Гидравлич. схема	
A	Открытый центр
C	Закрытый центр

Тип резьбы	
	GAS
N	NPT
S	SAE

Покрытие корпуса	
	Оцинкованный корпус
N	Оцинкованный корпус Никелированный запорный механизм

Рукоятка	
	Короткая изогнутая
LD	Длинная прямая

DDF3V-S

дивертор потока трехходовой стальной

ИнГидро
+7 812 242-50-22
info@inhydro.ru
InHydro We Trust

Характеристики

Типоразмер		02	03	04	05
Макс. рабочее давление	бар	450	400	350	320
Максимальный расход	л/мин	60	90	120	180

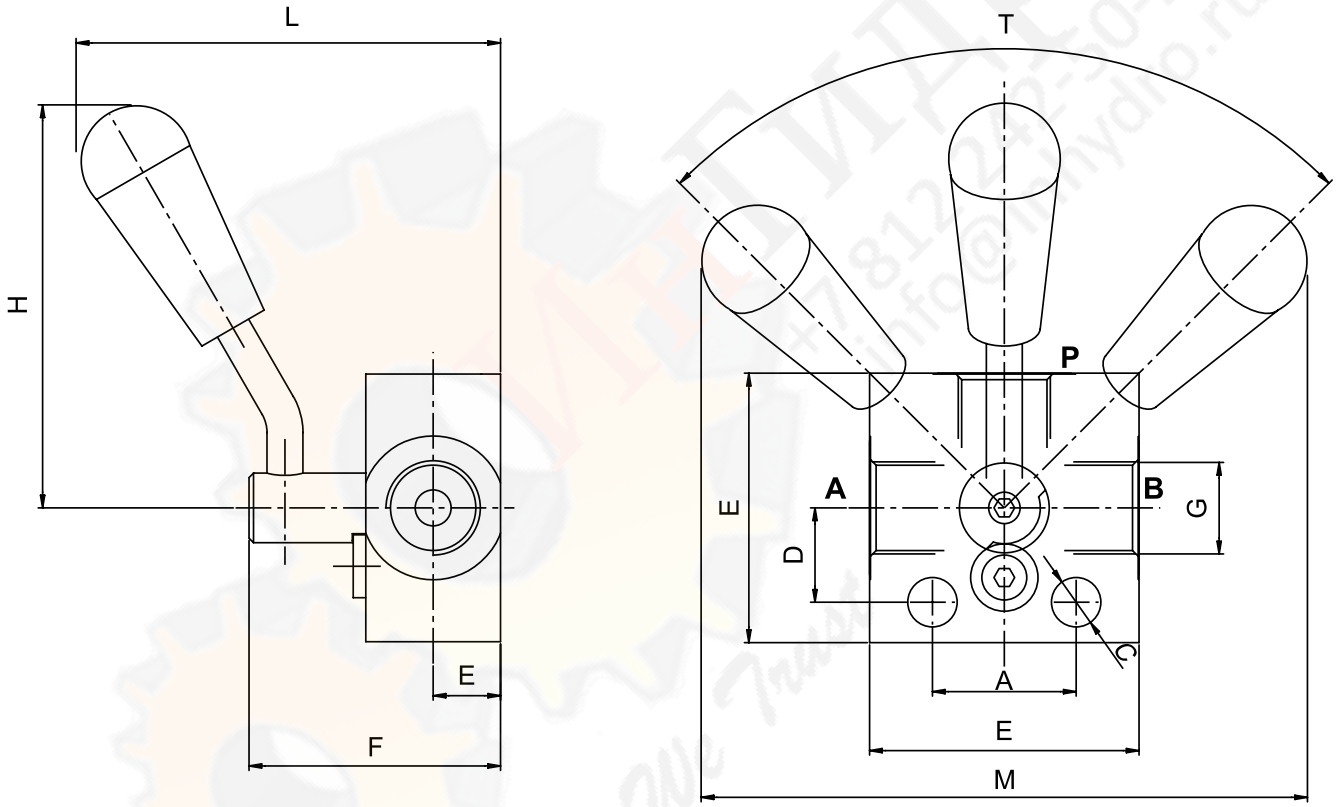

Габаритные размеры и вес

Типоразмер	A	B	C	D	E	F	G GAS	G NPT	G SAE	H	L	M	T	Вес, кг
02	32	60	11	21	15	56	3/8	3/8	3/4-16	90	95	135	90	
03	32	60	11	21	15	56	1/2	1/2	7/8-14	90	95	135	90	
04	32	80	11	26	20	66	3/4	3/4	1 1/16-12	90	105	135	90	
05													90	