DDF 3 V

дивертор потока трехходовой

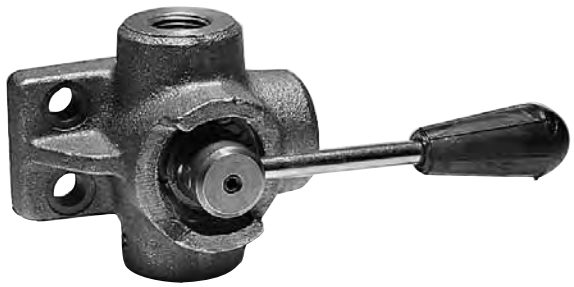

ПРИМЕНЕНИЕ

Трехходовой дивертор потока используется для направления потока рабочей жидкости в один из двух портов, либо в оба одновременно. Обычно дивертеры такого типа используются для управления гидроцилиндром одинарного действия.

УСТАНОВКА

Подключите порт P к линии нагнетания, порты A и B - к портам актуатора.

ПРИНЦИП РАБОТЫ

Переведение рукояти в положение 1 (Pos. 1) позволяет рабочей жидкости свободно течь в порт A, при положении рукояти в позиции 2 (Pos. 2), рабочая жидкость свободно течёт в порт B.
Центральное положение для кранов с закрытым центром (тип C) закрывает оба порта A и B (возможны незначительные перетоки).
Центральное положение для кранов с открытым центром (тип A открывает оба порта A и B.

ОПЦИОНАЛЬНО

- хромирование
- цинкование
- никелированный запорный механизм
- два 3х-ходовых дивертора могут быть объединены в 6ти ходовой дивертор при помощи специального набора
- катафорезное покрытие литья

ОСОБЕННОСТИ

- литой чугунный корпус
- закаленный запорный механизм
- незначительные потери рабочей жидкости

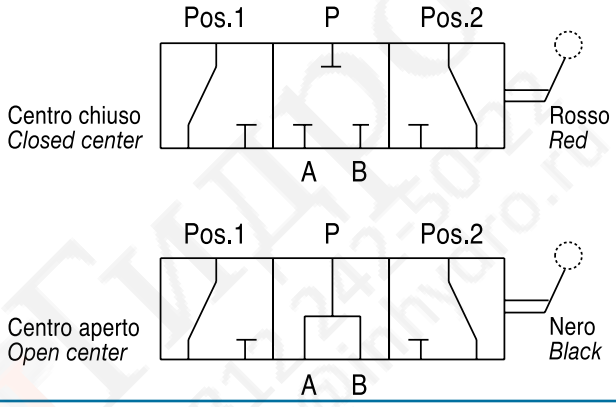

Пример кода заказа

DDF3V SAE 3/4-16 открытый центр	**DDF3V 02 A S**
DDF3V 1/2 BSP закрытый центр	**DDF3V 03 C**
DDF3V 3/8 BSP закрытый центр	**DDF3V 02 C**

Структура кода заказа

DDF3V – [ ] — [ ] — [ ] — [ ]

Типоразмер	GAS	NPT	SAE
02	3/8	3/8	3/4-16
03	1/2	1/2	7/8-14
04	3/4	3/4	1 1/16-12
05	1	1	1 5/16-12
07	1 1/2	1 1/2	1 7/8-12

Гидравлическая схема	
A	Открытый центр
C	Закрытый центр

Тип резьбы	GAS
N	NPT
S	SAE

Покрытие	
	Литье
Z	Оцинкованное литье
ZN	Оцинкованное литье, Никелированный запорный механизм
CT	Катафорезное покрытие литья

DDF 3 V

дивертор потока
трехходовой

ИнГидро
+7 812 242-50-22
info@inhydro.ru
InHydro We Trust

Характеристики

Типоразмер		02	03	04	05	07
Макс. рабочее давление	бар	315	280	250	220	200
Максимальный расход	л/мин	60	90	120	180	280

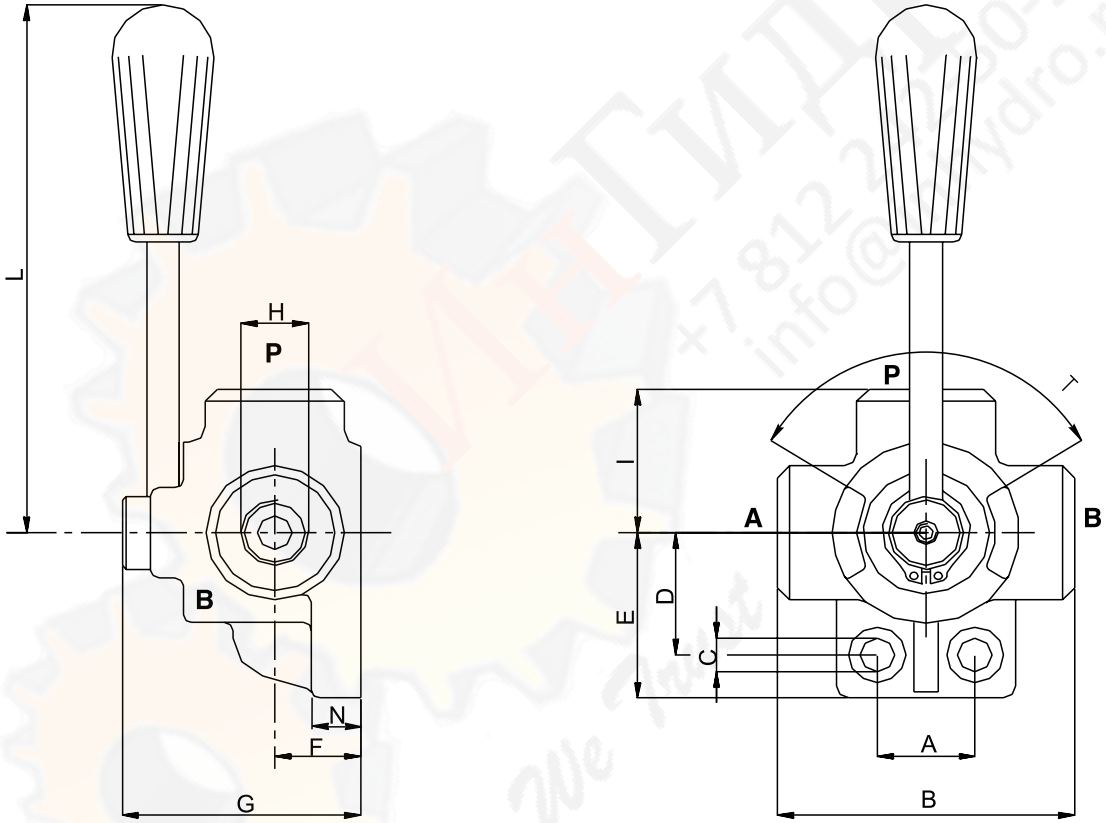

Габаритные размеры и вес

Типоразмер	A	B	C	D	E	F	G	H GAS	H NPT	H SAE	I	L	N	T	Вес, кг
02	24	73	8.5	31	42	21	62	3/8	3/8	3/4-16	36,5	135	13	90	0.87
03	30	85	11	36	53	24	70	1/2	1/2	7/8-14	42,5	130	13	90	1.42
04	32	91	11	41	56	28	80	3/4	3/4	1 1/16-12	45,5	130	13	90	1.84
05	32	98	11	50	64	31.5	90	1	1	1 5/16-12	49	160	13	90	2.51
07	42	128	10.5	64	80	44	115	1 1/2	1 1/2	1 7/8-12	64	160	16	90	6.10