DDF 3 V AP

дивертор потока трехходовой высокого давления



ПРИМЕНЕНИЕ

Трехходовой дивертор потока используется для направления потока рабочей жидкости в один из двух портов, либо в оба одновременно. Обычно диверторы такого типа используются для управления гидроцилиндром одинарного действия.

УСТАНОВКА

Подключите порт P к линии нагнетания, порты A и B - к портам актуатора.

ПРИНЦИП РАБОТЫ

Переведение рукояти в положение 1 (Pos. 1) позволяет рабочей жидкости свободно течь в порт A, при положении рукояти в позиции 2 (Pos. 2), рабочая жидкость свободно течёт в порт B.
Центральное положение для кранов с закрытым центром (тип C) закрывает оба порта A и B (возможны незначительные перетоки).
Центральное положение для кранов с открытым центром (тип A) открывает оба порта A и B.

ОПЦИОНАЛЬНО

- хромирование
- цинкование
- никелированный запорный механизм
- катафорезное покрытие литья

ОСОБЕННОСТИ

- литой чугунный корпус
- закаленный запорный механизм
- незначительные потери рабочей жидкости

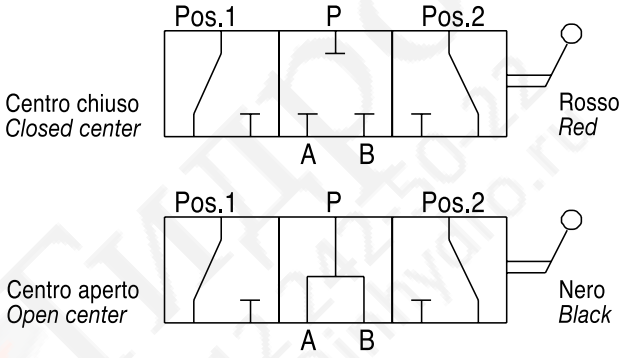

Пример кода заказа

DDF3VAP SAE 3/4-16 открытый центр	**DDF3VAP 02 A S**
DDF3VAP 1/2 BSP закрытый центр	**DDF3VAP 03 C**
DDF3VAP 3/8 BSP закрытый центр	**DDF3VAP 02 C**

Структура кода заказа

DDF3VAP – [ ] — [ ] — [ ] — [ ]

Типоразмеры	GAS	NPT	SAE
02	3/8	3/8	3/4-16
03	1/2	1/2	7/8-14
04	3/4	3/4	1 1/16-12
05	1	1	1 5/16-12

Гидравлическая схема	
A	Открытый центр
C	Закрытый центр

Тип резьбы	GAS
N	NPT
S	SAE

Варианты покрытия	
	Оцинкованный корпус
N	Оцинкованный корпус, никелированный запорный механизм

DDF 3 V AP

дивертор потока
трехходовой
высокого давления

ИнГидро
+7 812 242-50-22
info@inhydro.ru
InHydro We Trust

Характеристики

Типоразмер		02	03	04	05
Макс. рабочее давление	бар	450	400	350	320
Максимальный расход	л/мин	60	90	120	180

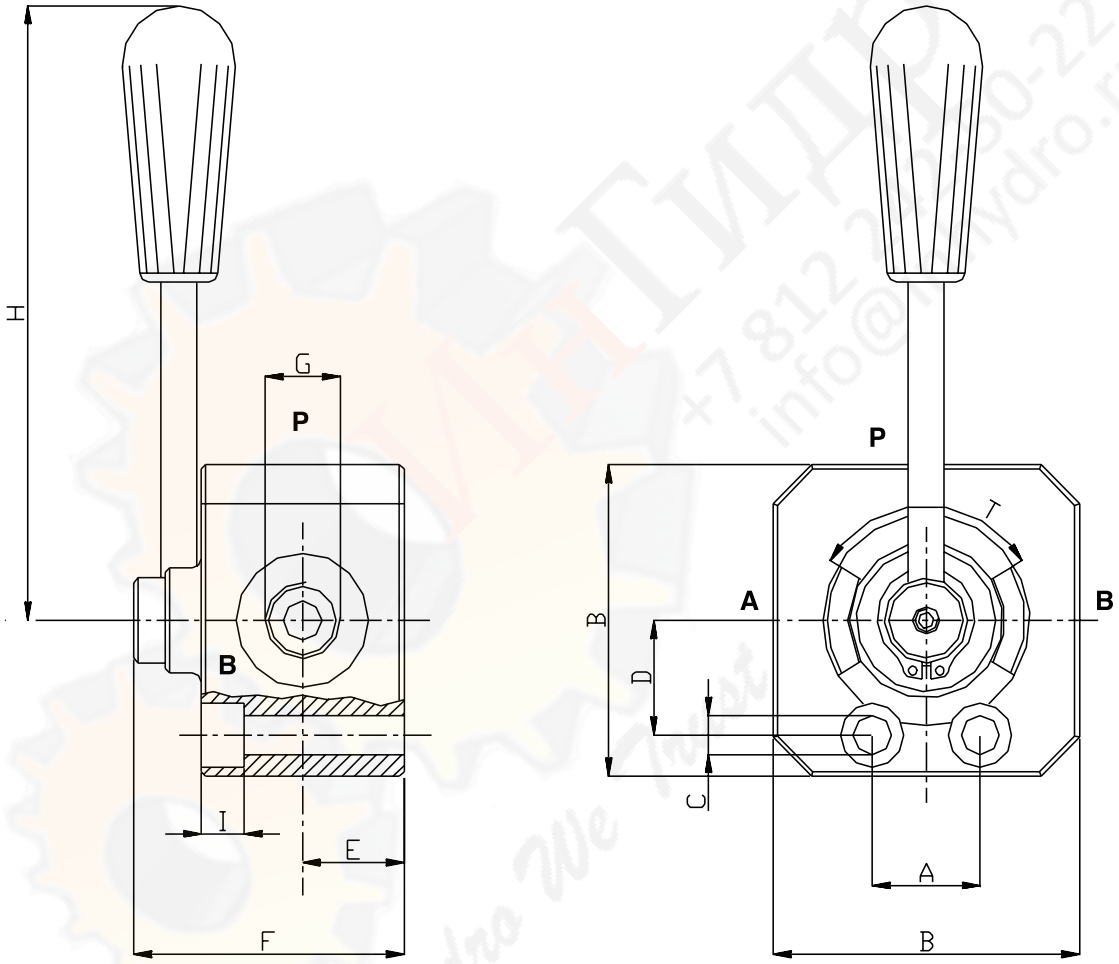

Габаритные размеры и вес

Типоразмер	A	B	C	D	E	F	G GAS	G NPT	G SAE	H	I	T°	Вес, кг
02	30	68	8,5	24,75	21	62	3/8	3/8	3/4-16	135	10,5	90	1,38
03	36,5	83	10,5	30	24	71	1/2	1/2	7/8-14	130	11,5	90	2,38
04	32	87	11	30,5	28	80	3/4	3/4	1 1/16-12	130	12	90	2,88
05	60	106	11	38	31,5	89	1	1	1 5/16-12	160	12	90	4,76