DDF 6 V

шестиходовой дивертор потока



ПРИМЕНЕНИЕ

Шестиходовой дивертор потока используется для изменения направления потока рабочей жидкости. Обычно диверторы такого типа используются для управления гидроцилиндром двойного действия. Состоит из двух трехходовых диверторов.

УСТАНОВКА

Подключите порты P и P1 к линии нагнетания, порты A A1 и B, B1 - к портам актуатора.

ПРИНЦИП РАБОТЫ

Переведение рукояти в положение 1 (Pos. 1) позволяет рабочей жидкости свободно течь в порты A и A1.
При положении рукояти в позиции 2 (Pos. 2), рабочая жидкость свободно течёт в порты B и B1.
Центральное положение для диверторов с закрытым центром (тип C) закрывает все порты (возможны незначительные перетоки).
Центральное положение для диверторов с открытым центром (тип A) соединяет все порты.

ОПЦИОНАЛЬНО

- хромирование
- цинкование
- никелированный запорный механизм
- катафорезное покрытие литья

ОСОБЕННОСТИ

- литой чугунный корпус
- закаленный запорный механизм
- незначительные потери рабочей жидкости

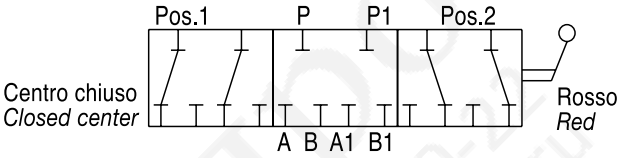

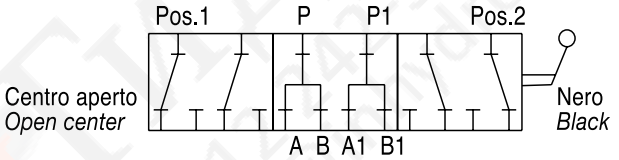

Пример кода заказа

DDF6V SAE 3/4-16 открытый центр — **DDF6V 02 A S**

DDF6V 1/2 BSP закрытый центр — **DDF6V 03 C**

Структура кода заказа

DDF6V – [ ] — [ ] — [ ] — [ ]

Типоразмер	GAS	NPT	SAE
02	3/8	3/8	3/4-16
03	1/2	1/2	7/8-14
04	3/4	3/4	1 1/16-12
05	1	1	1 5/16-12

Гидравлическая схема	
A	Centro aperto *Open center*
C	Centro chiuso *Closed center*

Тип резьбы	
	GAS
N	NPT
S	SAE

Покрытие	
	Литье
Z	Оцинкованное литье
ZN	Оцинкованное литье Никелированный запорный механизм
CT	Катафорезное покрытие литья

DDF 6 V

шестиходовой дивертор потока

ИнГидро
+7 812 242-50-22
info@inhydro.ru
InHydro We Trust

Характеристики

Типоразмер		02	03	04	05
Макс. рабочее давление	бар	315	280	250	220
Максимальный расход	л/мин	60	90	120	180

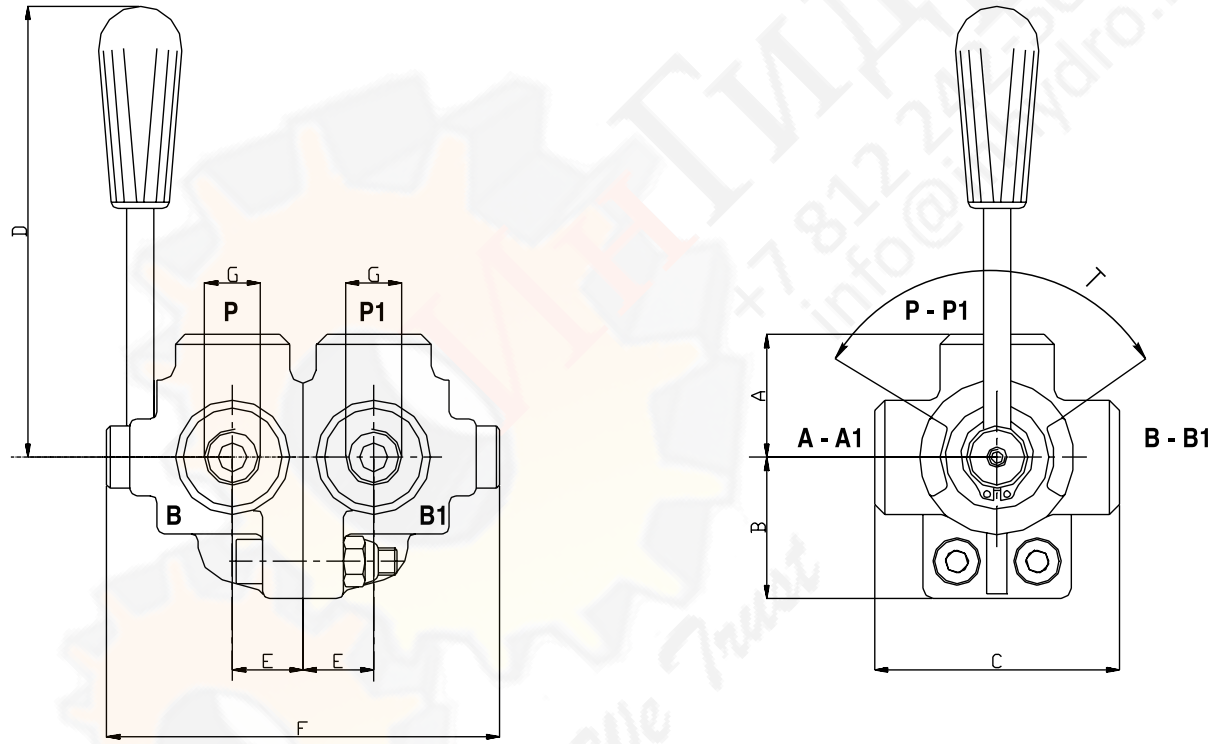

Габаритные размеры и вес

Типоразмер	A	B	C	D	E	F	G GAS	G NPT	G SAE	T°	Вес, кг
02	36,5	42	73	135	21	124	3/8	3/8	3/4-16	90	1,76
03	42,5	53	85	130	24	140	1/2	1/2	7/8-14	90	2,90
04	45,5	56	91	130	28	160	3/4	3/4	1 1/16-12	90	3,74
05	49	64	98	160	31,5	180	1	1	1 5/16-12	90	5,20