VEABP

разгрузочный клапан для двух насосов разной производительности



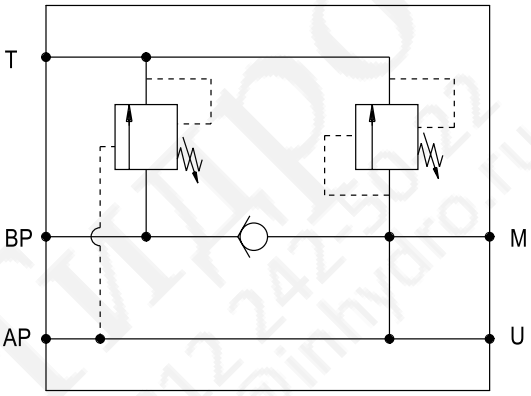

ПРИМЕНЕНИЕ

Этот клапан рекомендуется для систем с питанием от двух насосов с разными производительностями, где требуется две скорости. Максимальная скорость достигается путем суммирования производительности обоих насосов до заданного значения клапана VMD низкого давления. Низкая скорость обеспечивается путем разгрузки насоса с большей производительностью. Рабочее давление при низкой скорости контролируется клапаном VMD высокого давления.

УСТАНОВКА

Подключите BP к насосу высокой производительности, AP к насосу меньшей производительности, T к линии слива в маслобак, M к манометру, если таковой имеется, и U к потребителю.

ПРИНЦИП РАБОТЫ

Этот клапан используется в контуре с двумя параллельно работающими насосами для того, чтобы выпускать избыток потока насоса с более высокой производительностью в бак, когда он достигает определенного значения давления С этого момента контур работает с насосом меньшей производительности, что приводит к потреблению меньшего количества энергии.

ОПЦИОНАЛЬНО

- торцевой монтаж для различных гидромоторов
- специальные гидравлические схемы
- контрящая проволока

ОСОБЕННОСТИ

- картриджи серии VMDC
- стальной корпус

Пример кода заказа

Tipo VEABP - Dimensione 02 - Filetto 3/8 GAS

VEABP Type -02 Dimension - 3/8" GAS port thread

VEABP02

Структура кода заказа

VEABP — [ ] — [ ] — [ ]

Типоразмер	
	GAS
02	3/8
03	1/2
04	3/4

Bp Пружина (бар)			
	02	03	04
	20-260	20-260	30-350

Ap Пружина (бар)			
	02	03	04
	40-210	40-210	20-260
C	100-350	100-350	120-350

VEABP

разгрузочный клапан для двухнасосов разной производительности

D95/0

ИнГидро
+7 812 242-50-22
info@inhydro.ru
InHydro We Trust

Характеристики

Типоразмер		02	03	04
Максимальное рабочее давление,	бар	350	350	350
Максимальный расход	л/мин	40	65	100
Максимальный расход в ***AP***	л/мин	15	25	30
Максимальный расход в ***BP***	л/мин	30	45	65

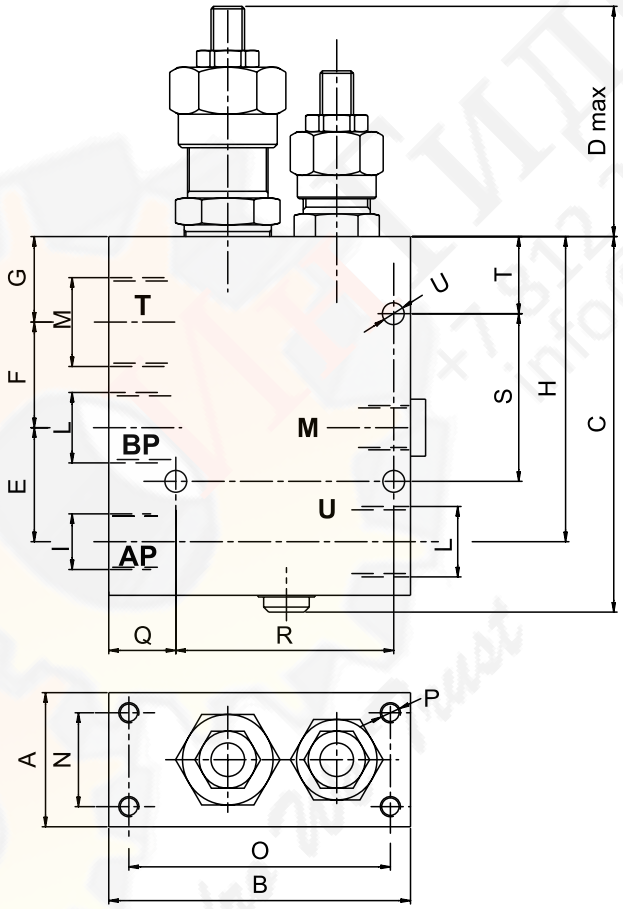

Габаритные размеры и вес

Типоразмер	A	B	C	D	E	F	G	H	I	L	M	N	O	P	Q	R	S	T	U	Вес, кг
02	40	90	107	77	34	31.5	25.5	91	1/4	3/8	1/2	28	78	M6	20	65	50	23	6.5	
03	40	90	107	77	34	31.5	25.5	91	3/8	1/2	3/4	28	78	M6	20	65	50	23	6.5	
04	50	110	128	77	35.5	44	24.5	97.5	1/2	3/4	1”	38	98	M6	26.5	75	65	12	6.5	