VMD 150

предохранительный клапан прямого действия



ПРИМЕНЕНИЕ

Предохранительные клапаны используются для поддержания давления в пределах предустановленного значения и избыточное давление сбрасывают в масло бак. Таким образом предохранительные гидроклапаны защищают гидросистему от перегрузки, избыточного давления.

УСТАНОВКА

Подключите порт P к напорной линии, T - к обратке.

ПРИНЦИП РАБОТЫ

Когда давление в линии P становится выше, чем настройка пружины клапана, избыточный поток выпускается прямо через клапан на линию сброса T. Для регулировки давления сброса нужно ослабить контргайку, затянуть регулировочный винт, чтобы увеличить давление сброса, или ослабить его, чтобы уменьшить давление сброса, затем снова затянуть контрящую гайку. Регулировка выполняется только в пределах диапазона настройки пружины

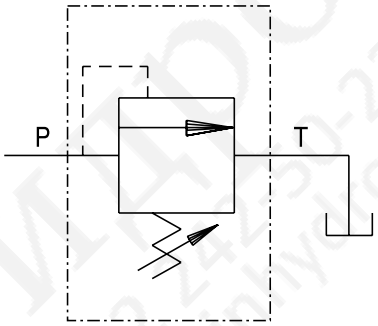

ОПЦИОНАЛЬНО

- метрические резьбы
- контрящая проволока
- порт подключения манометра

ОСОБЕННОСТИ

- компоненты из закаленных сталей
- картридж типа VMDC
- отсутствие вибраций
- отсутсвие утечек

Пример кода заказа

VMD150 1" BSP, пружина 30-350 Bar, рукоятка — **VMD15005B2**

Структура кода заказа

VMD150 – [ ] — [ ] — [ ]

Размеры	
	GAS
05	1"
06	1" 1/4

Пружина (бар)	
A	
B	30-350
C	

Тип регулировки	
1	Шестигранник
2	Рукоятка
3	Защитный колпачок

VMD 150

предохранительный клапан прямого действия

ИнГидро
+7 812 242-50-22
info@inhydro.ru
InHydro We Trust

Характеристики

Типоразмер		05/06	05/06	05/06
Пружина		A	B	C
Максимальный расход	л/мин	-	150	-
Макс. настройка пружины	бар	-	350	-
Максимальное рабочее давление, алюминий	бар	-	250	-

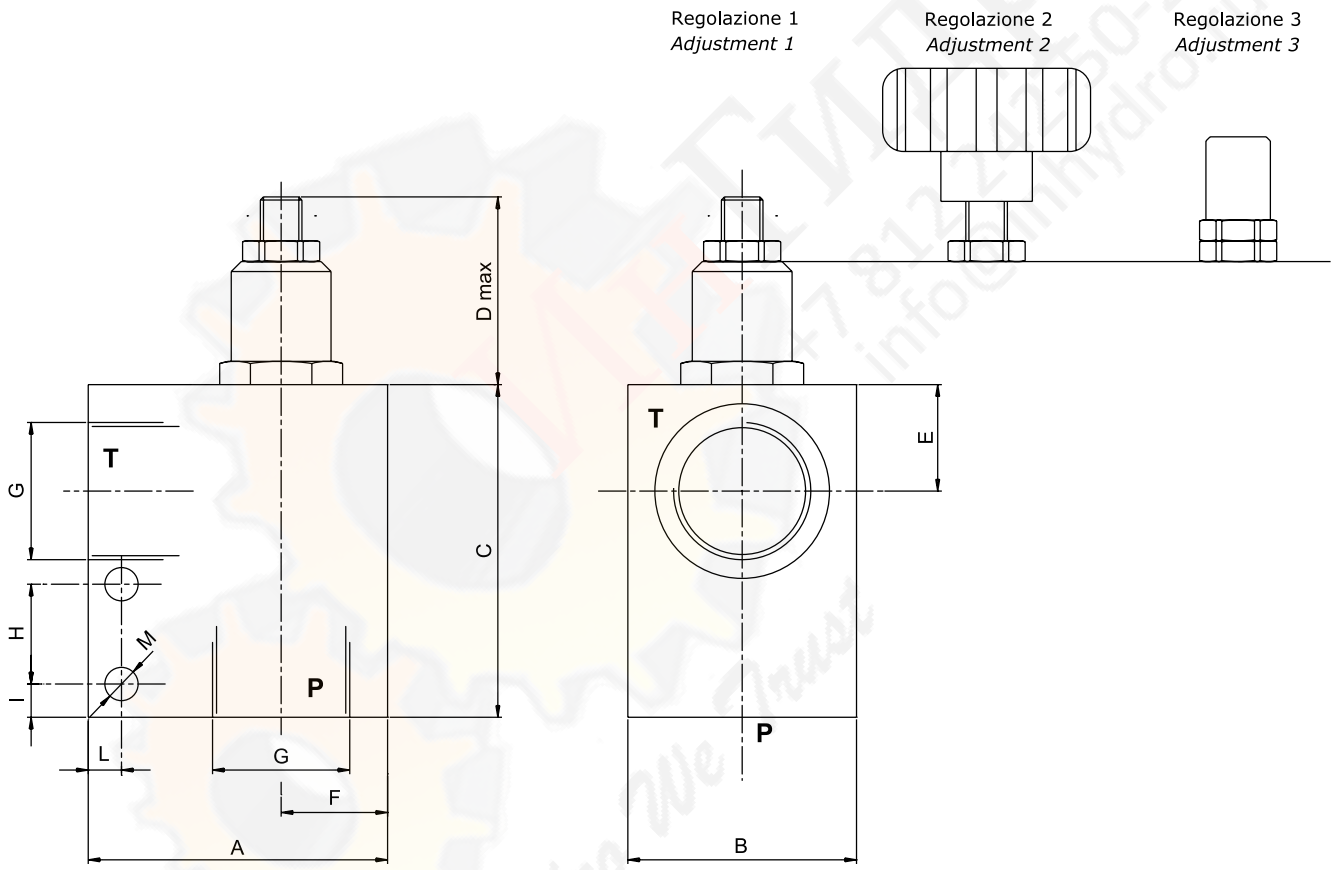

Габаритные размеры и вес

Размеры	A	B	C	D	E	F	G	H	I	L	Вес, кг
05	90	55	100	55	32	30	1″	30	10	10	1.49
06	90	55	100	55	28	30	1″ 1/4	30	10	10	1.41