VMDL 20

предохранительный клапан прямого действия



ПРИМЕНЕНИЕ

Предохранительные клапаны используются для поддержания давления в пределах предустановленного значения и избыточное давление сбрасывают в масло бак. Таким образом предохранительные гидроклапаны защищают гидросистему от перегрузки, избыточного давления.

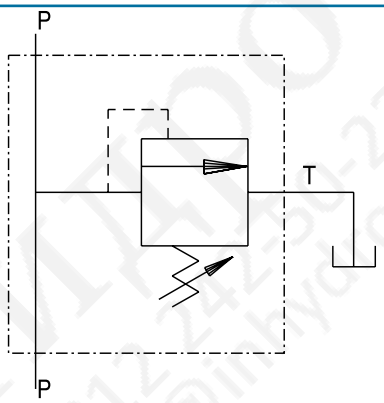

УСТАНОВКА

Подключите порт P к напорной линии, T - к обратке

ПРИНЦИП РАБОТЫ

Когда давление в линии *P* становится выше, чем настройка пружины клапана, избыточный поток выпускается прямо через клапан на линию сброса T. Для регулировки давления сброса нужно ослабить контргайку, затянуть регулировочный винт, чтобы увеличить давление сброса, или ослабить его, чтобы уменьшить давление сброса, затем снова затянуть контрящую гайку. Регулировка выполняется только в пределах диапазона настройки пружины

ОПЦИОНАЛЬНО

- метрические резьбы
- контрящая проволока

ОСОБЕННОСТИ

- компоненты из закаленных сталей
- картридж типа VMDC
- отсутсвие утечек

Пример кода заказа

VMDL20 алюминиевый, резьба *1/4 BSP* пружина 100-200 *Bar*, с шестигранником — **VMDL20 01 B1**

VMDL20 алюминиевый, резьба *3/8 NPT* пружина 100-200 *Bar*, с колпачком — **VMDL20 02 N B3**

Структура кода заказа

VMDL – [ ] – [ ] — [ ] — [ ] — [ ]

Корпус	
20	Алюминий
S-20	Сталь

Размеры	GAS	NPT	SAE
01	1/4	1/4	
015			9/16-18
02	3/8	3/8	

Резьбы подключения	
	GAS
N	NPT
S	SAE

Пружина (бар)	
A	5-100
B	10-200
C	30-350

Тип регулировки	
1	Шестигранник
2	Рукоятка
3	Колпачок

VMDL 20

предохранительный клапан прямого действия

D25/0

ИнГидро
+7 812 242-50-22
info@inhydro.ru
InHydro We Trust

Характеристики

Типоразмер		02/03	02/03	02/03
Пружина		A	B	C
Максимальный расход	л/мин	20	20	20
Макс. настройка пружины	бар	50	200	350
Максимальное рабочее давление, алюминий	бар	350	350	350
Максимальное рабочее давление, сталь	бар	400	400	400

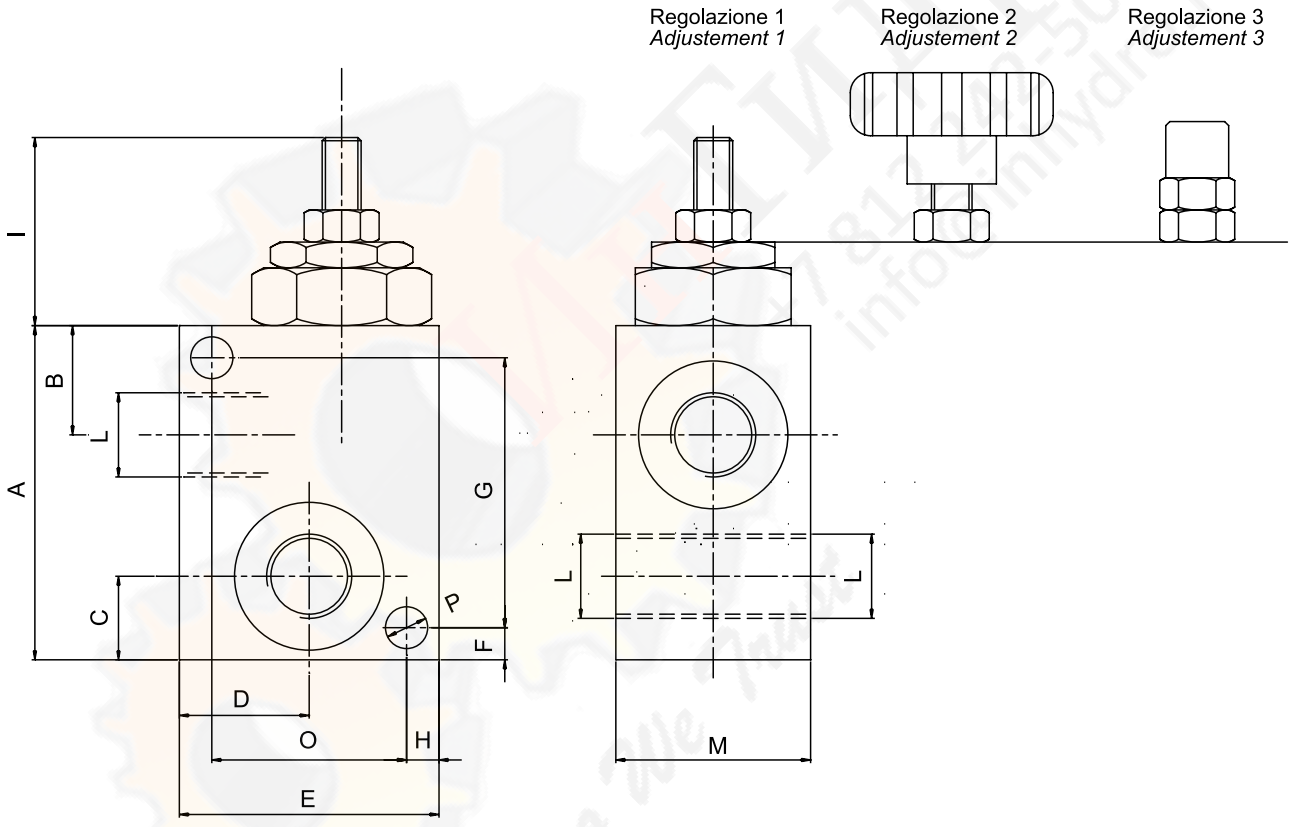

Габаритные размеры и вес

Размеры	A	B	C	D	E	F	G	H	I	L GAS	L NPT	L SAE	M	N	O	P	Вес, кг	
																	20	**S-20**
01	52	17	13	20	40	5	42	5	40	1/4	1/4	-	30	40	30	6.5		
015	52	17	13	20	40	5	42	5	40	-	-	9/16-14	30	40	30	6.5		
02	52	17	13	20	40	5	42	5	40	3/8	3/8	-	30	40	30	6.5		