VPDE

гидрозамок двустороннего действия



ПРИМЕНЕНИЕ

Этот клапан используется для блокировки гидроцилиндра в положении до тех пор, пока не будет подано управляю щее давление.

УСТАНОВКА

Соедините порты A2 и U2 с портами привода, а A1 и U1 - с потоками давления.

ПРИНЦИП РАБОТЫ

Этот клапан обеспечивает поток от порта A1 к порту A2 и питает подключенный к нему порт привода. В то же врем я поток давления в A1 открывает предохранительный кла пан порта U2, что позволяет потоку возвращаться в U1. Противоположная ситуация возникает, когда поток давле ния проходит от порта U1 к порту U2.

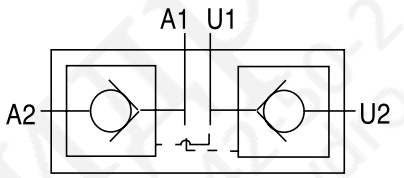

ОПЦИОНАЛЬНО

- корпус из оцинкованной стали
- пружины на 0,5 или 8 бар
- уплотнения Viton
- без уплотнительного кольца на поршне пилота.

ОСОБЕННОСТИ

- алюминиевый корпус: размеры 02, 025 и 03
- стальной корпус: размеры 01 и 015
- компоненты из закаленных сталей
- отсутствие утечек.

Пример кода заказа

VPDE 1/2 BSP — **VPDE 025**

VPDE SAE 3/4-16 — **VPDE 02 S**

Структура кода заказа

VPDE – [ ] [ ]

Типоразмер			
	GAS	NPT	SAE
01	1/4	1/4	7/16-20
015	3/8	3/8	9/16-18
02	3/8	3/8	3/4-16
025	1/2	1/2	7/8-14
03	1/2	1/2	7/8-19

Резьба	
	GAS
N	NPT
S	SAE

VPDE

гидрозамок двустороннего действия

ИнГидро
+7 812 242-50-22
info@inhydro.ru
InHydro We Trust

Характеристики

Типоразмер		01	015	02	025	03
Максимальное рабочее давление	бар	350	350	350	350	300
Максимальный расход	л/мин	20	20	35	35	50
Управляющее отношение		1:4	1:4	1:7	1:7	1:5,2
Давление открытия	бар	4	4	4	4	4

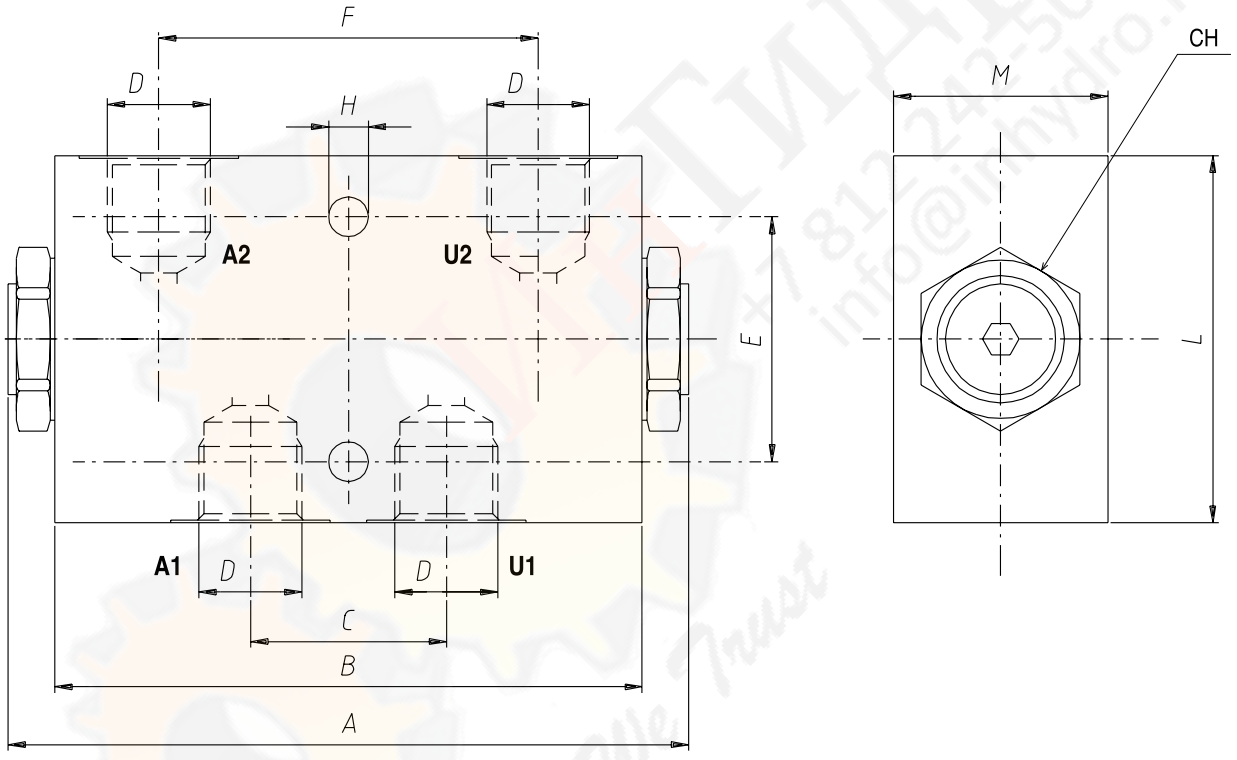

Габаритные размеры и вес

Размеры	A	B	C	D GAS	D NPT	D SAE	E	F	H	L	M	CH	Вес, кг
01	113	90	32	1/4	1/4	7/16-20	40	62	6.5	50	25	22	0.79
015	113	90	32	3/8	3/8	9/16-18	40	62	6.5	50	25	22	0.76
02	113	96	32	3/8	3/8	3/4-16	40	62	6.5	60	35	27	0.62
025	113	96	32	1/2	1/2	7/8-14	40	62	6.5	60	35	27	0.60
03	139	117	43	1/2	1/2	7/8-14	40	84	10.1	70	40	32	1.00