VRSE

гидрозамок одностороннего действия



ПРИМЕНЕНИЕ

Этот клапан используется для блокировки гидроцилиндра в положении до тех пор, пока не будет подано управляющее давление.

УСТАНОВКА

Подсоедините порт актуатора к порту клапана A2, а поток давления - к A1. Второй порт привода и управляющее давление могут быть подключены либо к U1, либо к U2.

ПРИНЦИП РАБОТЫ

Этот клапан обеспечивает поток от порта A1 к порту A2 и блокирует поток в противоположном направлении. Когда управляющее давление подается на порты U1 или U2, оно обеспечивает возврат потока из порта A2 в порт A1.

ОПЦИОНАЛЬНО

- алюминиевый корпус
- пружины на 0,5 или 8 бар
- уплотнения Viton

ОСОБЕННОСТИ

- стальной оцинкованный корпус
- компоненты из закаленных сталей
- уплотнение O-Ring на вспомогательном поршне
- отсутствие утечек.

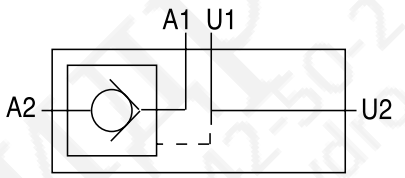

Пример кода заказа

VRSE 1/2 BSP	**VRSE 025 F**
VRSE SAE 7/8-14	**VRSE 02 F S**
VRSE 3/8 BSP	**VRSE 015 F**

Структура кода заказа

VRSE – [ ] — **F** – [ ] — [ ]

Типоразмер			
	GAS	NPT	SAE
005	1/8		7/16-20
01	1/4	1/4	
015	3/8	3/8	9/16-18
02	3/8	3/8	3/4-16
025	1/2	1/2	7/8-14
03	1/2	1/2	7/8-14
04	3/4	3/4	1 1/16-12

Тип резьбы	
	GAS
N	NPT
S	SAE

Отверстия для фиксации	
	Без отверстий
FF	С крепежными отверстиями

VRSE

гидрозамок одностороннего действия

ИнГидро
+7 812 242-50-22
info@inhydro.ru
InHydro We Trust

Характеристики

Типоразмер		005	01	015	02	025	03	04
Максимальное рабочее давление	бар	350	350	350	300	300	300	300
Максимальный расход	л/мин	20	30	30	50	50	80	120
Управляющее отношение		1:4.5	1:4.5	1:4.5	1:4	1:4	1:4	1:4
Давление открытия	бар	4	4	4	4	4	4	4

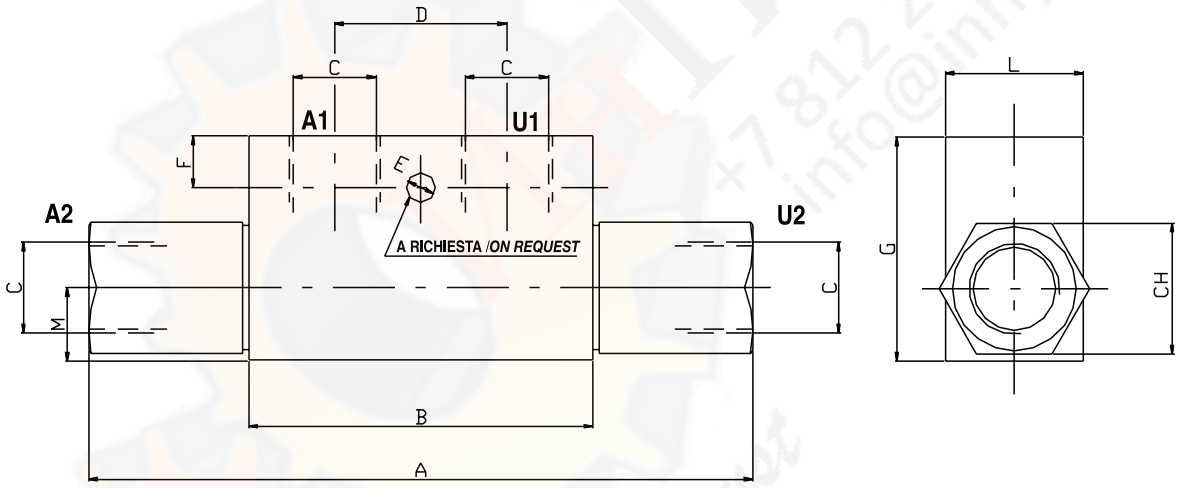

Габаритные размеры и вес

Размеры	A max	B	C GAS	C NPT	C SAE	D	E	F	G	L	M	CH	Вес, кг
005	86	53	1/8		7/16-20	20			30	20	11	17	
01	118	68	1/4	1/4		38	7	7	40	30	13	24	0.68
015	118	68	3/8	3/8	9/16-18	38	7	7	40	30	13	24	0.63
02	144	80	3/8	3/8	3/4-16	40	8.5	15	50	30	16	27	0.97
025	144	80	1/2	1/2	7/8-14	40	8.5	15	50	30	16	27	0.90
03	171	90	1/2	1/2	7/8-14	40	8.5	15	60	40	20	30	1.69
04	196*	107	3/4	3/4	1 1/16-12	60	8.5	16	70	50	23	41	3.06