IDF 4 V

дивертор потока четырехходовой

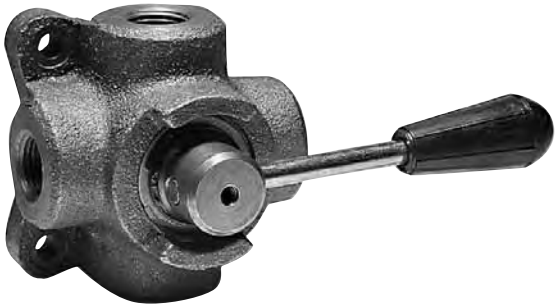

ПРИМЕНЕНИЕ

Четырехходовой дивертор потока используется для изменения направления потока рабочей жидкости. Обычно диверторы такого типа используются для управления гидроцилиндром двойного действия.

УСТАНОВКА

Подключите порт P к линии нагнетания, порты A и B - к портам актуатора, T - на слив в маслобак.

ПРИНЦИП РАБОТЫ

Переведение рукояти в положение 1 (Pos. 1) позволяет рабочей жидкости свободно течь в порт B, одновременно с этим поток из порта A поступает в сливную линию T. При положении рукояти в позиции 2 (Pos. 2), рабочая жидкость свободно течёт в порт A, а из порта B - в сливную линию T.

Центральное положение для диверторов с закрытым центром (тип C) закрывает все порты (возможны незначительные перетоки).

Центральное положение для диверторов с открытым центром (тип A) закрывает оба порта A и B и соединяет линию нагнетания P со сливной линией T.

ОПЦИОНАЛЬНО

- хромирование
- цинкование
- никелированный запорный механизм
- два 4х-ходовых дивертора могут быть объединены в 8ми ходовой при помощи специального набора
- катафорезное покрытие литья

ОСОБЕННОСТИ

- литой чугунный корпус
- закаленный запорный механизм
- незначительные потери рабочей жидкости

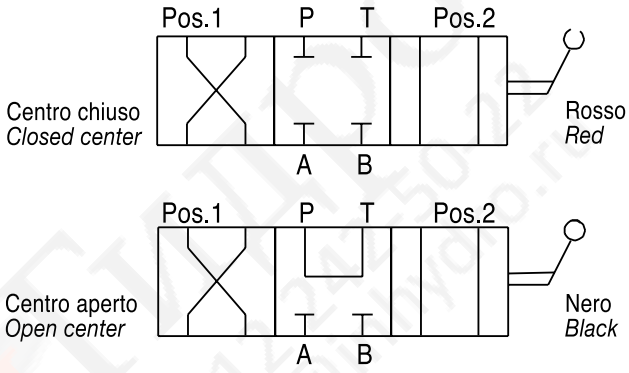

Пример кода заказа

IDF4V SAE 3/4-16 открытый центр — **IDF4V 02 A S**

IDF4V 1/2 BSP закрытый центр — **IDF4V 03 C**

Структура кода заказа

IDF4V – [ ] — [ ] — [ ] — [ ]

Типоразмер	GAS	NPT	SAE
02	3/8	3/8	3/4-16
03	1/2	1/2	7/8-14
04	3/4	3/4	1 1/16-12

Гидравлическая схема	
A	Открытый центр
C	Закрытый центр

Тип резьбы	
	GAS
N	NPT
S	SAE

Покрытие	
	Литье
Z	Оцинкованное литье
ZN	Оцинкованное литье Никелированный запорный механизм
CT	Катафорезное покрытие литья

IDF 4 V

дивертор потока четырехходовой

ИнГидро
+7 812 242-50-22
info@inhydro.ru
InHydro We Trust

Характеристики

Типоразмер		02	03	04
Макс. рабочее давление	бар	300	250	220
Максимальный расход	л/мин	35	50	90

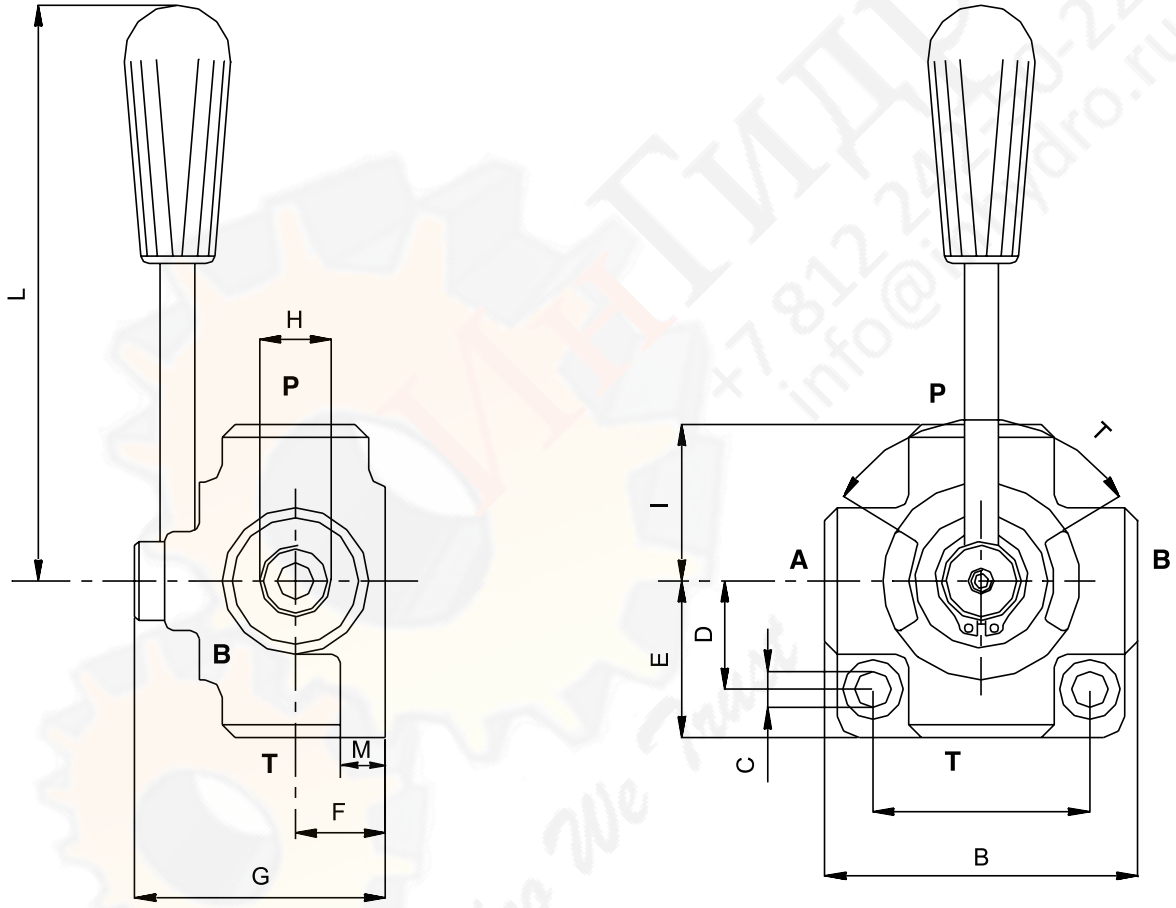

Габаритные размеры и вес

Типоразмер	A	B	C	D	E	F	G	H GAS	H NPT	H SAE	I	L	M	T°	Вес, кг
02	54	77	8.5	27	38,5	24	71	3/8	3/8	3/4-16	38,5	130	10	90	1,23
03	68	90	8.5	32	45	28	80	1/2	1/2	7/8-14	45	130	13	90	1,89
04	74	95	8.5	38	47,5	32	90	3/4	3/4	1 1/16-12	47,5	160	15	90	2,56