IDF 8 V

дивертор потока восьмиходовой



ПРИМЕНЕНИЕ

Восьмиходовой дивертор потока используется для изменения направления потока рабочей жидкости. Обычно диверторы такого типа используются для управления гидроцилиндром двойного действия. Состоит из двух четырехходовых диверторов, управляющихся одной рукояткой.

УСТАНОВКА

Подключите порты P и P1 к линии нагнетания, порты A, A1 и B, B1 - к портам актуатора, T и T1 - к сливной линии.

ПРИНЦИП РАБОТЫ

Переведение рукояти в положение 1 (Pos. 1) позволяет рабочей жидкости свободно течь в из напортных линий P и P1 в порты B и B1, одновременно с этим потоки из портов A и A1 поступают в сливную линию T и T1. При положении рукояти в позиции 2 (Pos. 2), рабочая жидкость свободно течёт из напорных линий P и P1 в порты A и A1, а из портов B и B1 - в порты сливной линии T и T1.

Центральное положение для диверторов с закрытым центром (тип C) закрывает все порты (возможны незначительные перетоки).

Центральное положение для диверторов с открытым центром (тип A) закрывает порты A, A1 и B, B1 и соединяет линии нагнетания P и P1 со сливными линиями T и T1.

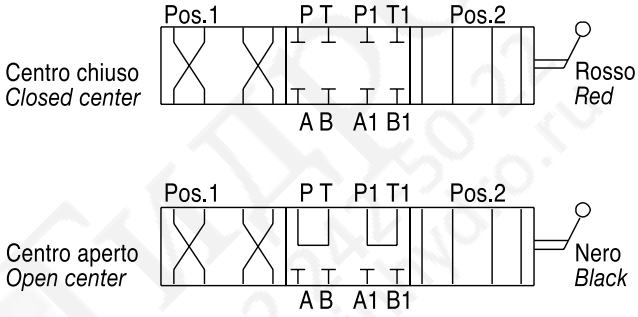

ОПЦИОНАЛЬНО

- хромирование
- цинкование
- никелированный запорный механизм
- катафорезное покрытие литья

ОСОБЕННОСТИ

- литой чугунный корпус
- закаленный запорный механизм
- незначительные потери рабочей жидкости

Пример кода заказа

IDF8V SAE 3/4-16 открытый центр — **IDF8V 02 A S**

IDF8V 1/2 BSP закрытый центр — **IDF8V 03 C**

Структура кода заказа

IDF8V – [ ] — [ ] — [ ] — [ ]

Типоразмер	GAS	NPT	SAE
02	3/8	3/8	3/4-16
03	1/2	1/2	7/8-14
04	3/4	3/4	1 1/16-12

Гидросхема	
A	Открытый центр
C	Закрытый центр

Тип резьбы	GAS
N	NPT
S	SAE

Покрытие	
	Литье
Z	Оцинкованное литье
ZN	Оцинкованное литье Никелированный запорный механизм
CT	Катафорезное покрытие литья

IDF 8 V

дивертор потока восьмиходовой

ИнГидро
+7 812 242-50-22
info@inhydro.ru
InHydro We Trust

Характеристики

Типоразмер		02	03	04
Макс. рабочее давление	бар	300	250	220
Максимальный расход	л/мин	35	50	90

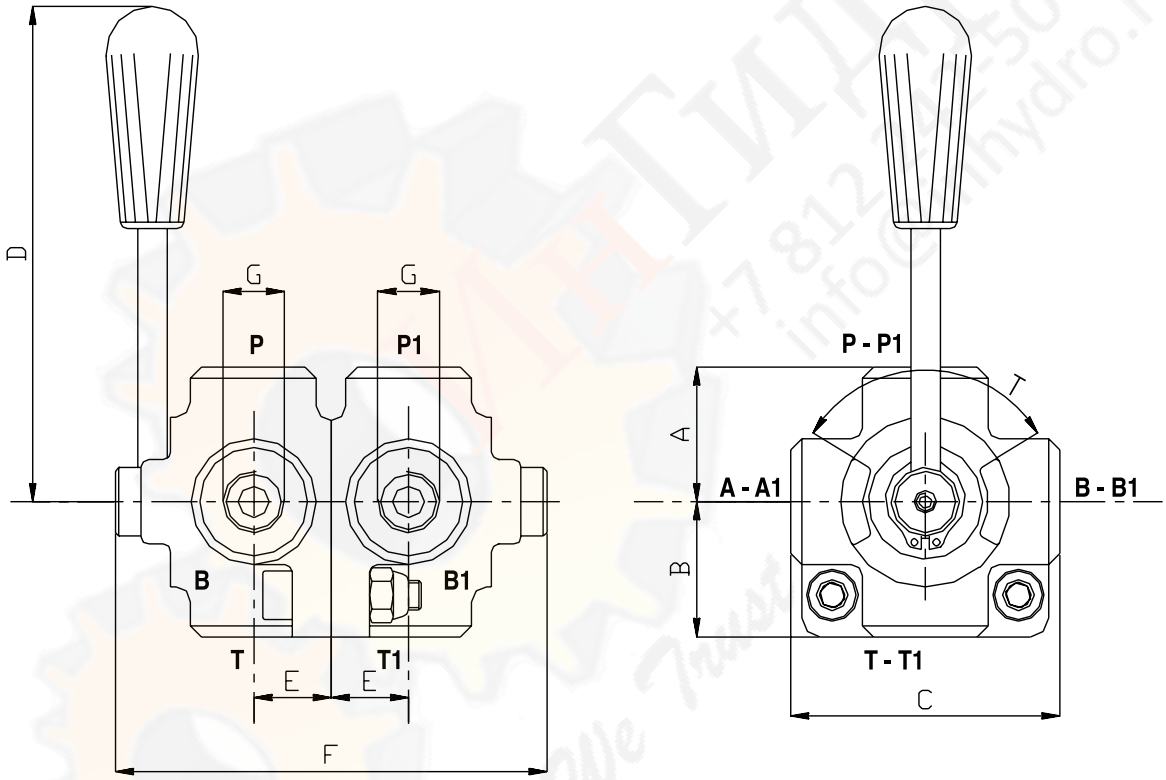

Габаритные размеры и вес

Типоразмер	A	B	C	D	E	F	G GAS	G NPT	G SAE	T°	Вес, кг
02	38.5	38.5	77	130	24	142	3/8	3/8	3/4-16	90	2.50
03	45	45	90	130	28	160	1/2	1/2	7/8-14	90	3.80
04	47.5	47.5	95	160	32	180	3/4	3/4	1 1/16-12	90	5.20